8111056

Sèche-mains - Sup'Air blanc

Sèche-Mains Sup'Air blanc avec un séchage ultra rapide et une faible consommation électrique. Adapté à une fréquentation forte.

LES + PRODUITS

- Séchage ultra-rapide
- Très faible consommation d'énergie
- Compact
- Excellent rapport qualité /prix

ÉCO-RESPONSABLE

- Faible consommation électrique
- 25 % de plastique recyclé
- 75 % d'émission de carbone en moins vs papier
- 1 kit d'hygiène envoyé aux Philipines via l'association better with water

RÉPARABLE 10 ANS

FABRIQUÉ EN FRANCE

8111056

Sèche-mains - Sup'Air blanc

Version du	07/04/2026

Couleur	Blanc
Temps de séchage (s)	10-15s
Niveau sonore (dB) (mesuré à 1m en face l'appareil)	75
Vitesse de sortie de l'air (m/s)	90
Débit d'air (m³/h)	130
Température de sortie d'air (°C)	40
Sécurité en cas de dysfonctionnement	Oui
Filtre	Filtre Anti-bactérien (Option)
Anti-vandalisme	Oui
Éclairage de la zone de séchage	Oui
Déclenchement	Automatique via Infrarouge

Puissance en fonctionnement (W)	600
Alimentation	220-240V
Fréquence (Hz)	50
Puissance en veille (W)	2.2
Vitesse de rotation du moteur (tr/min)	24000
Type de moteur	Brushed AC
Durée de vie du moteur (nombre de cycles)	350000
Indice IP	24
Indice IK	IK9
Isolation électrique	Classe II
Volume d'installation	Volume 2

Hauteur du produit (mm)	292
Largeur du produit (mm)	215
Profondeur du produit (mm)	193
Poids net (kg)	3.32

Hauteur du colis (mm)	205
Largeur du colis (mm)	290
Profondeur du colis (mm)	240
Poids Brut (kg)	3.69

Accessoires Inclus	kit de visserie, filtre anti bactérien

• Hauteur d'installation Homme (cm) : 130 • Hauteur d'installation Femme (cm) : 125 • Hauteur d'installation Enfant (cm) : 120 • Hauteur d'installation PMR (cm) : 100	ABS Recyclé (1074g) ,ABS (551.8g) ,Moteur AR (1485g) ,Circuit imprimé pour alimentation électrique (118g) ,Other (87.5g) (0.3g)
Matériaux Emballage	Carton Recyclé (279g) ,Papier (94g)

DESSIN TECHNIQUE

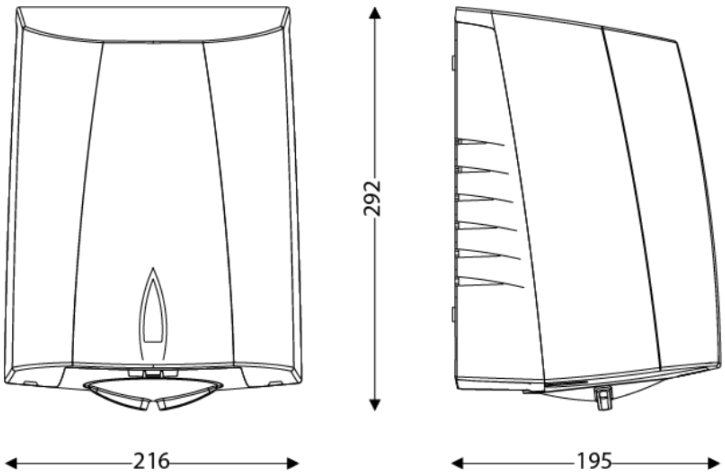

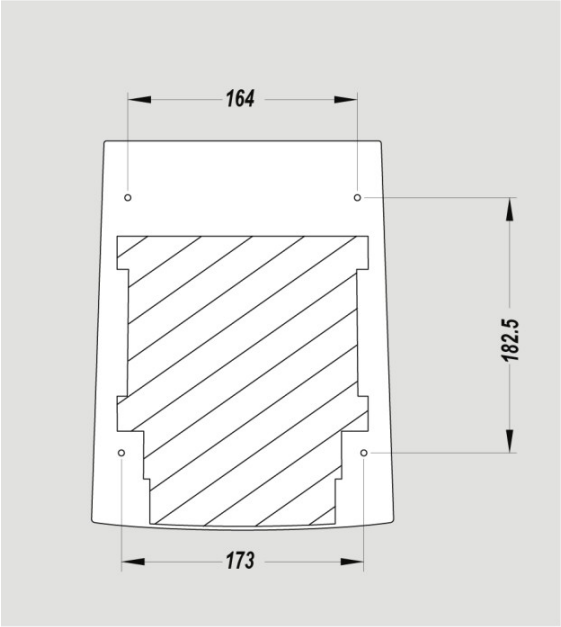

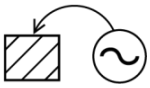

CE CB RoHS

JVD France • **JVD Spain** • **JVD Singapore** • **JVD Mexico**

jvd.fr jvd.es jvd.com.sg jvd.mx

JVD PRODUCTS THAT CARE